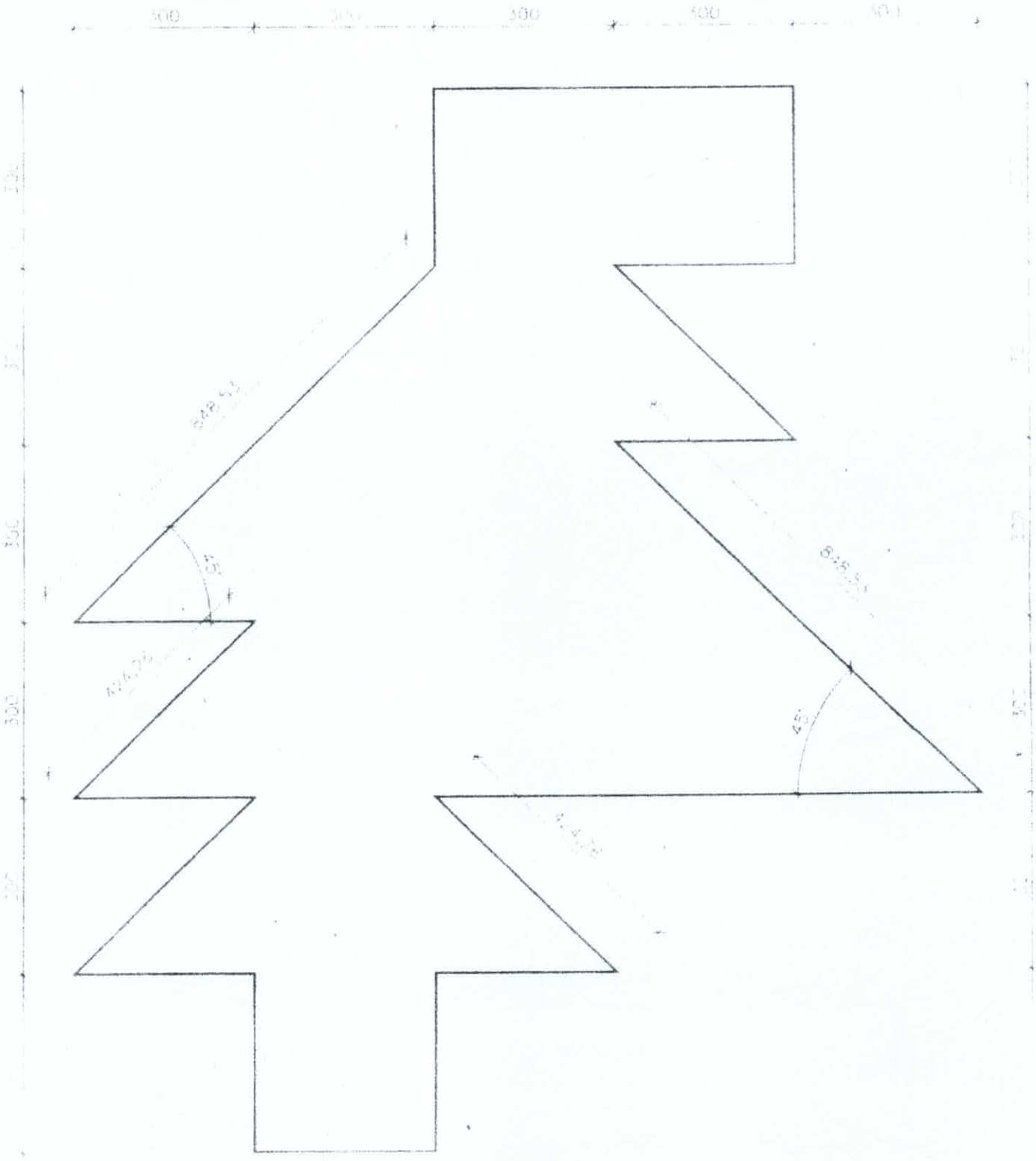
45°
45°

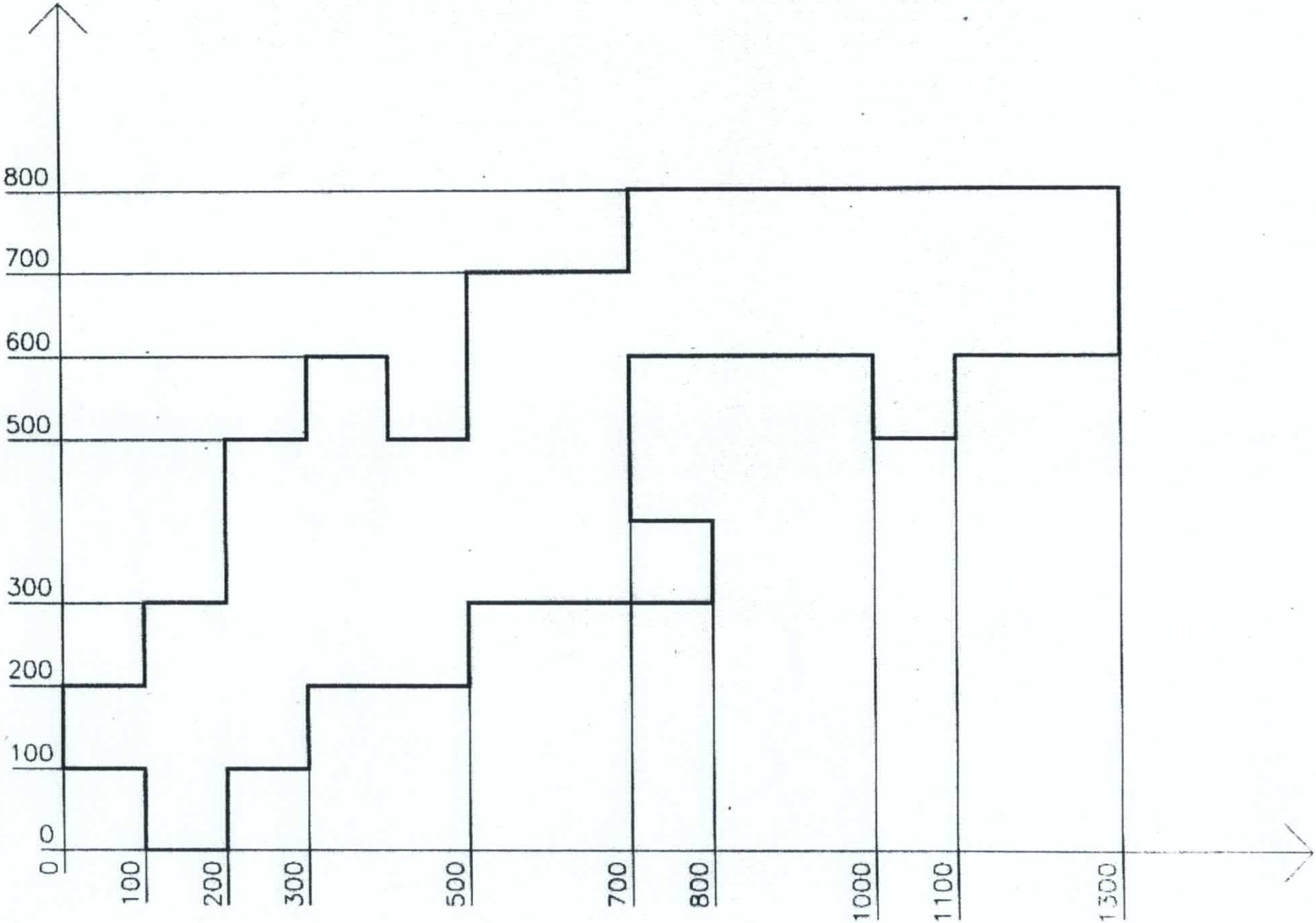
0
100
200
300
500
700
800
1000
1100
1300
0
100
200
300
500
600
700
800

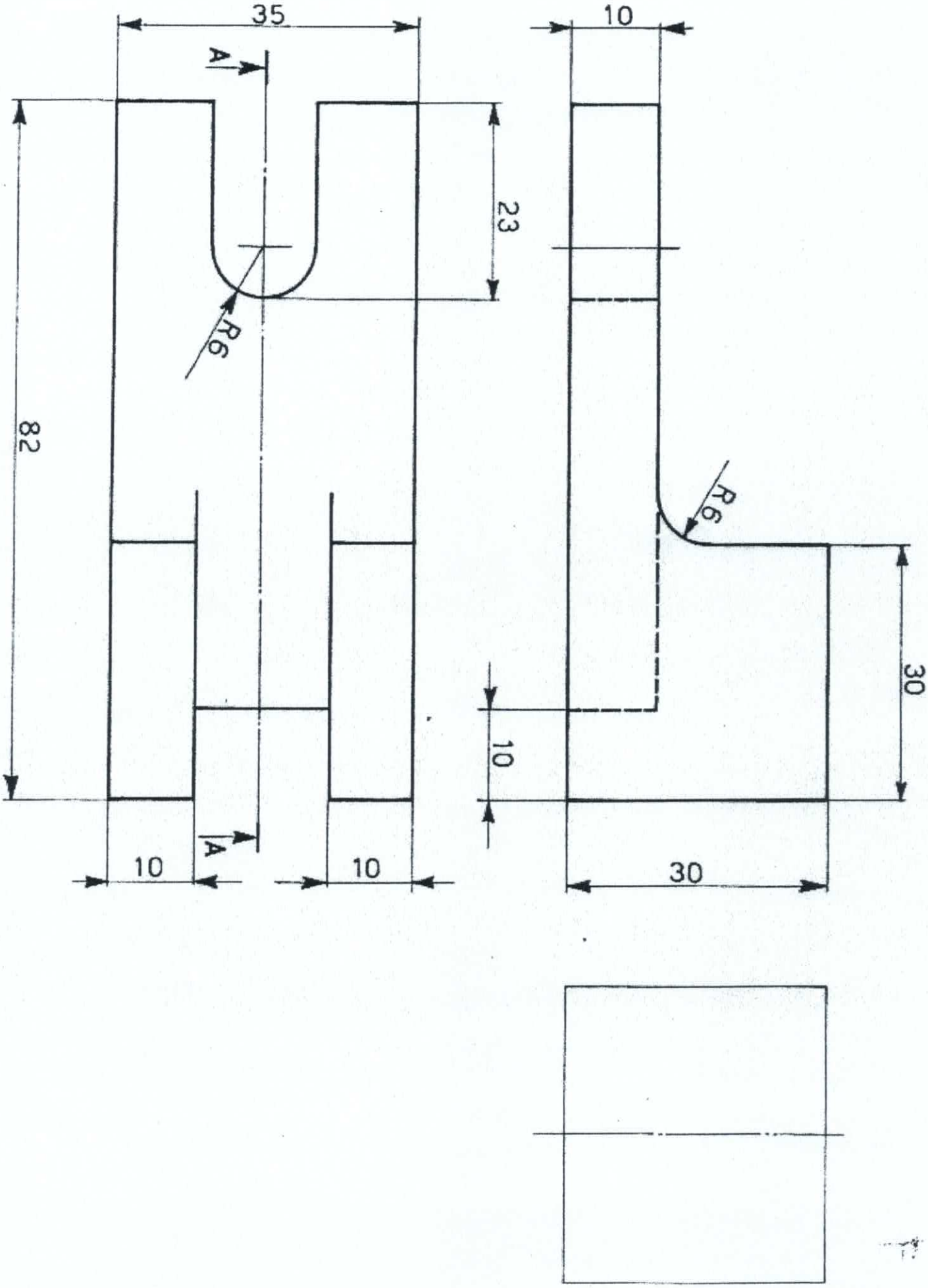
35
A
23
R6
82
10
A
10
10
R6
30
10
30

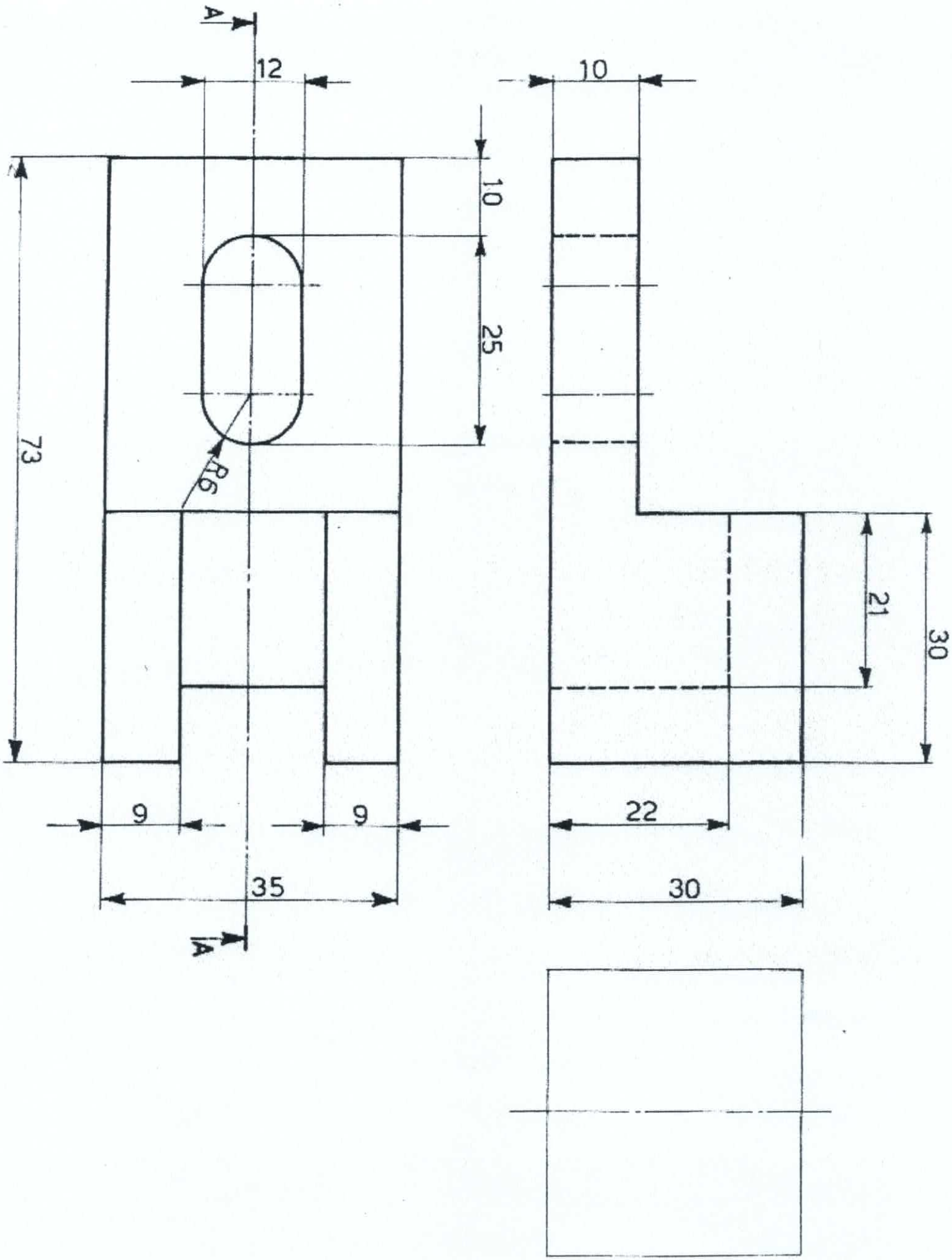
A
12
10
10
25
73
R6
9
9
35
A
10
21
30
22
30

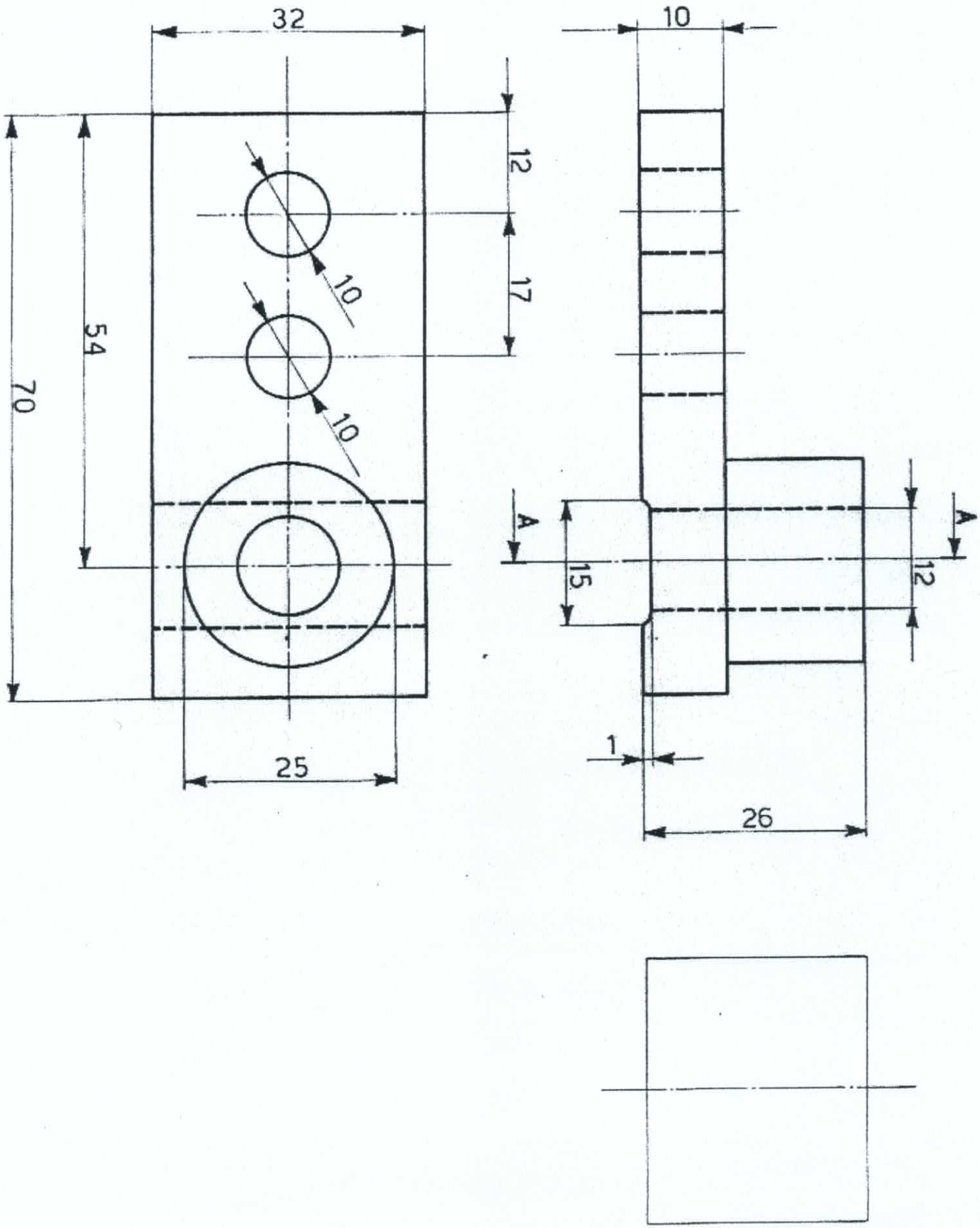
32
10
12
17
10
10
54
70
25
A
A
15
12
1
26

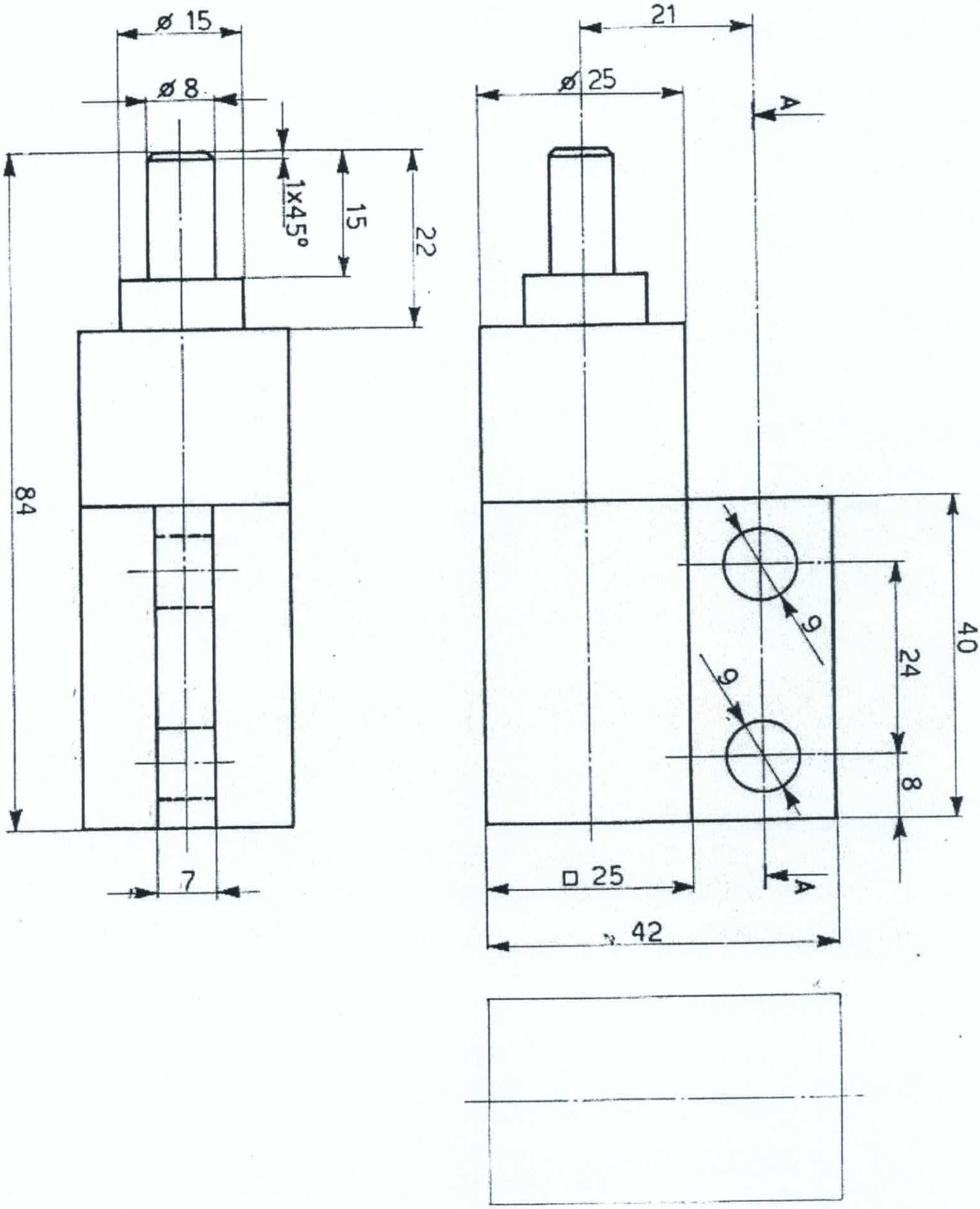
ø 15
ø 8
1x45°
15
22
84
7
21
ø 25
A
9
9
24
40
8
□ 25
A
42

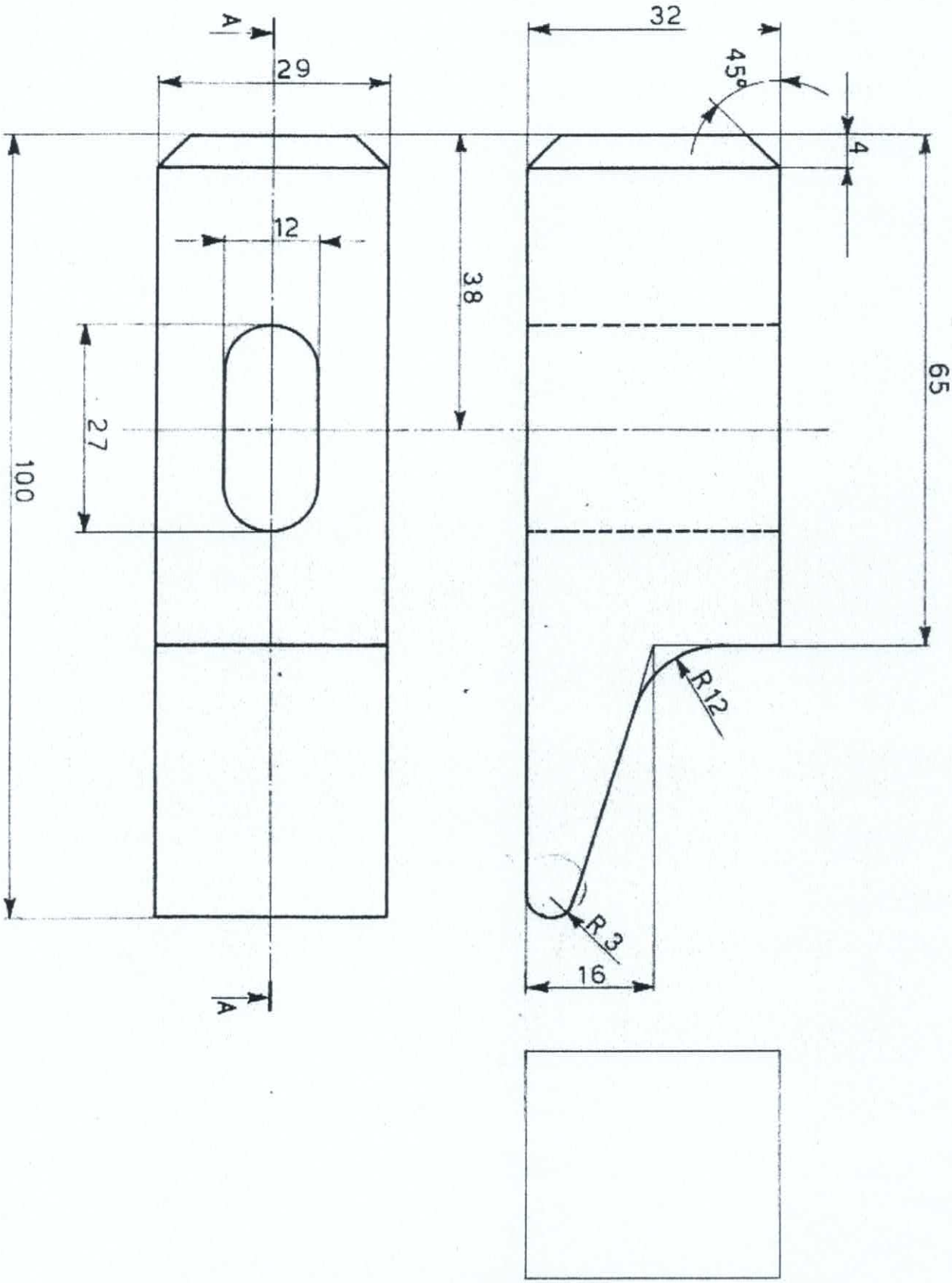
A
29
12
27
100
38
A
32
45°
4
65
R12
R3
16

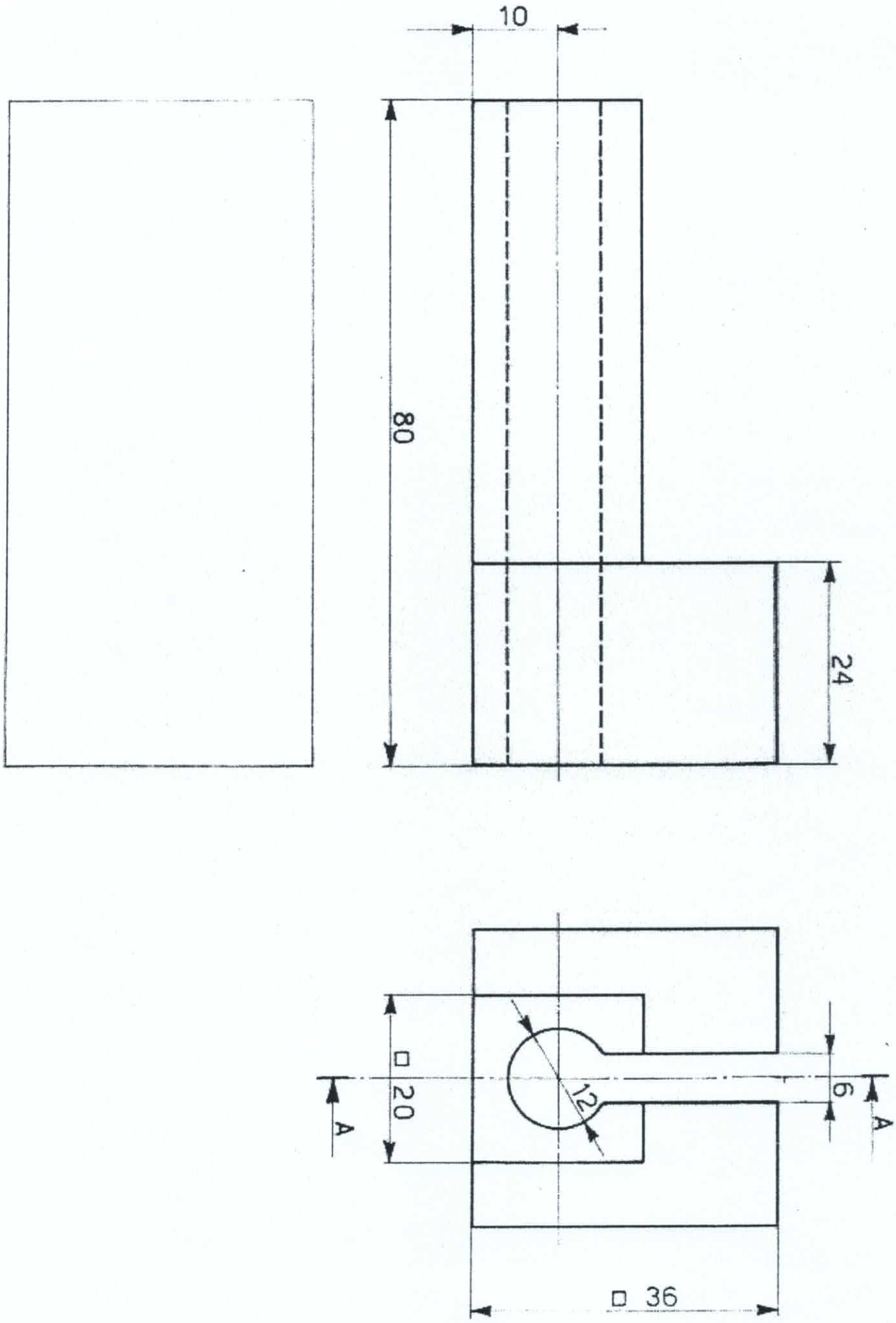
10
80
24
□ 20
A
12
6
A
□ 36

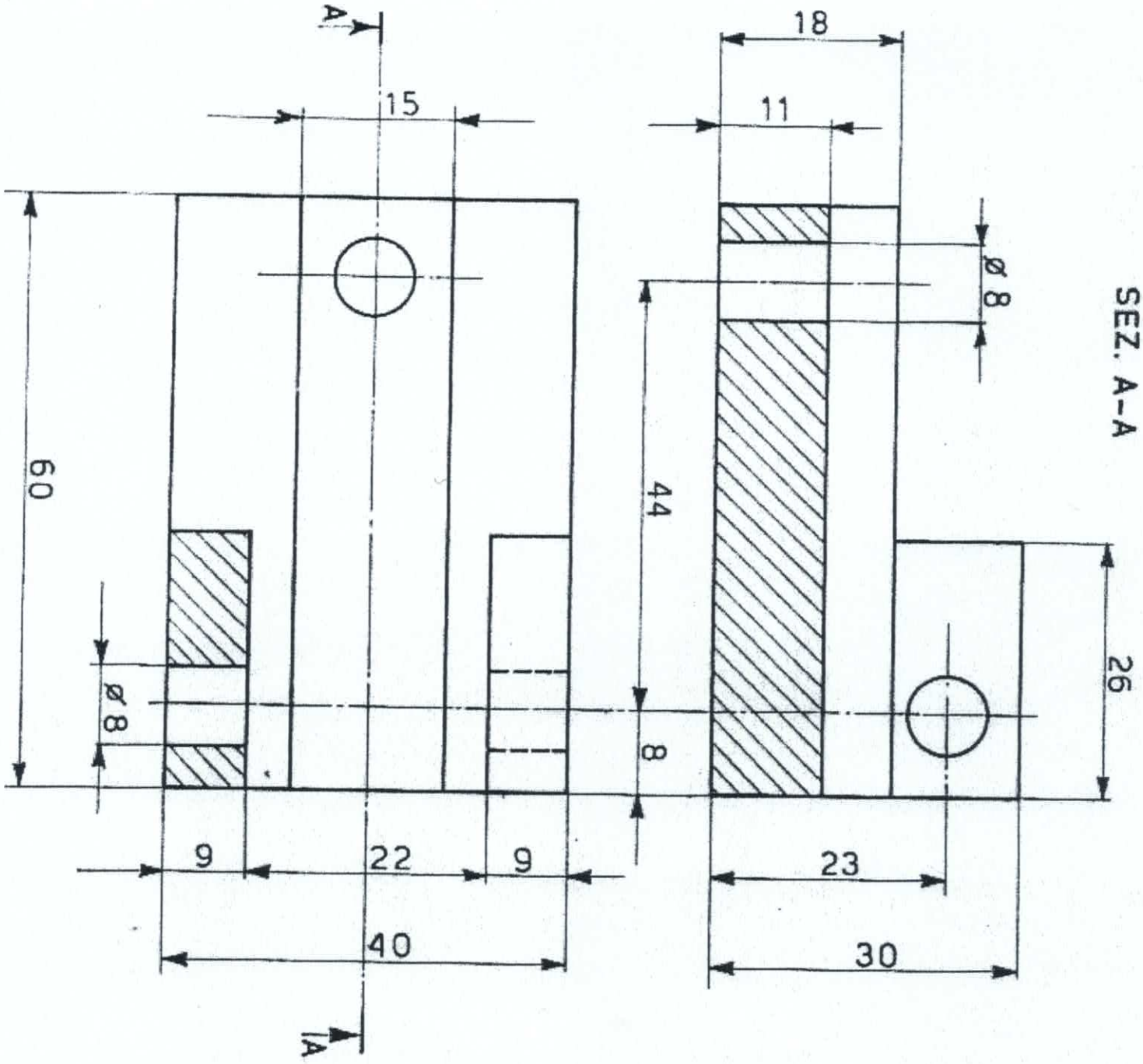
A
A
15
60
ø 8
9
22
9
40
18
11
ø 8
44
8
23
30
26
SEZ. A-A

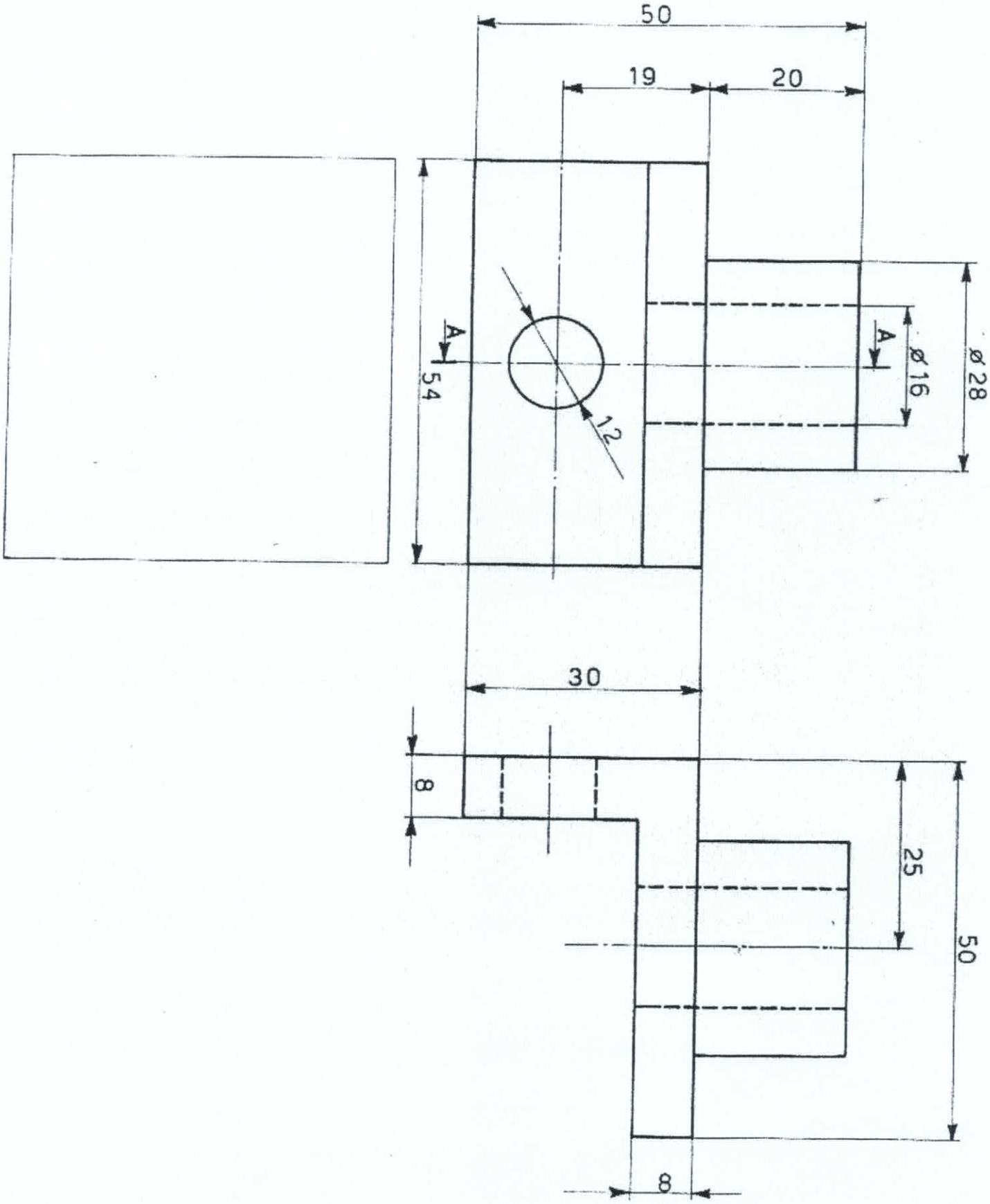
50
19
20
A
A
54
12
ø16
ø28
30
8
25
50
8

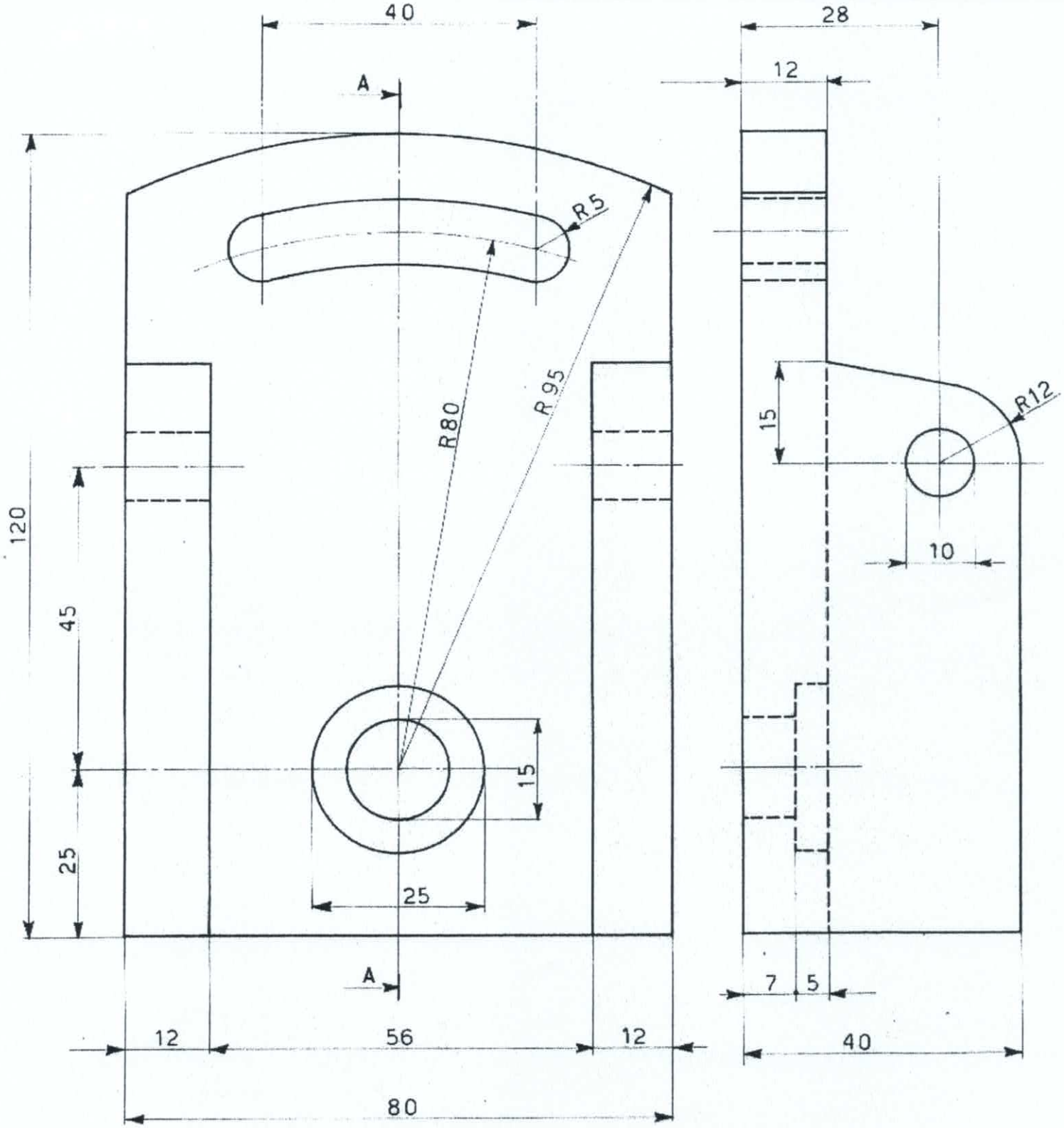
40
28
12
A
R5
R80
R95
R12
120
45
15
25
10
15
25
A
7
5
12
56
12
40
80

SEZ. A-A

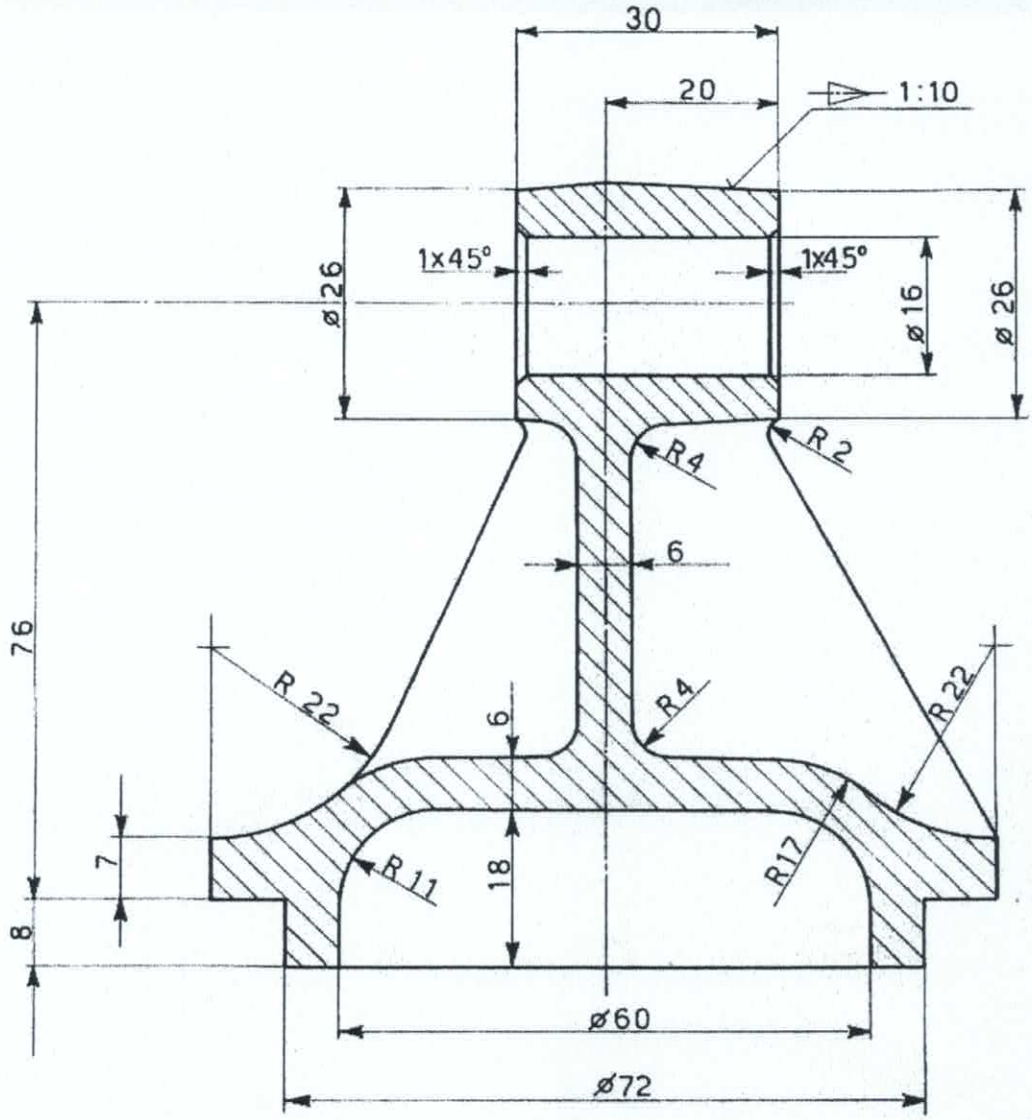
30
20
1:10
1x45°
1x45°
ø26
ø16
ø 26
R4
R 2
6
76
R 22
R4
R 22
6
7
R 11
18
R17
8
ø60
ø72

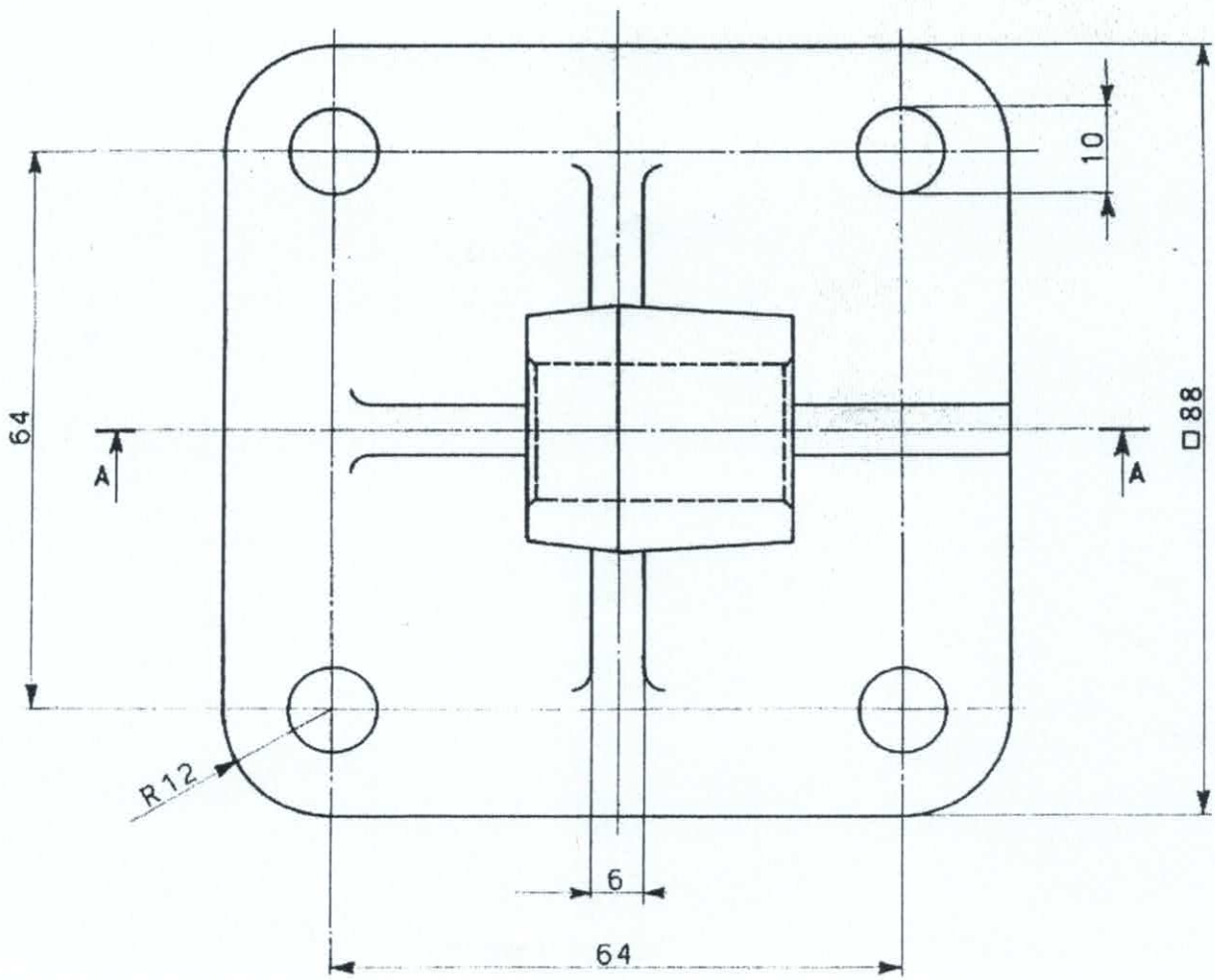
10
64
A
A
□88
R12
6
64

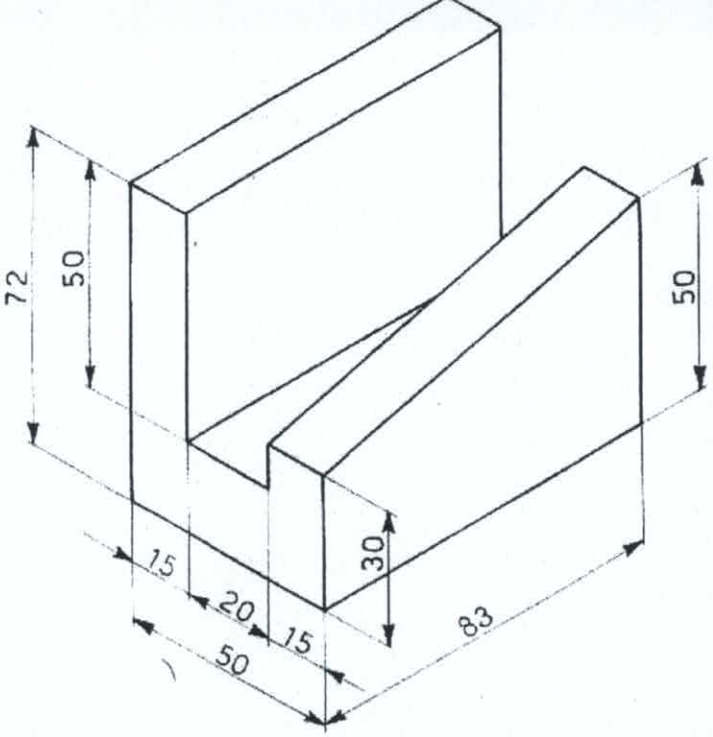
72
50
50
30
15
20
15
50
83

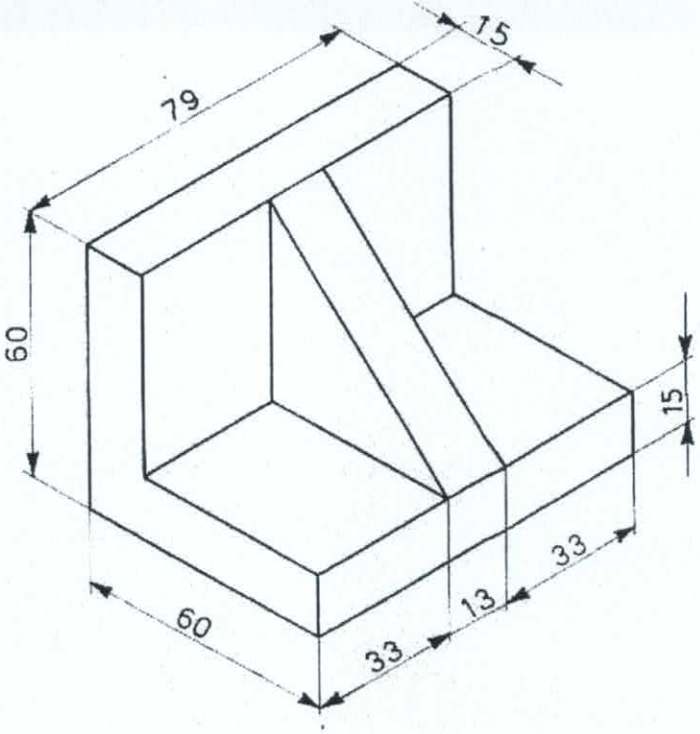
79
15
60
15
33
13
60
33

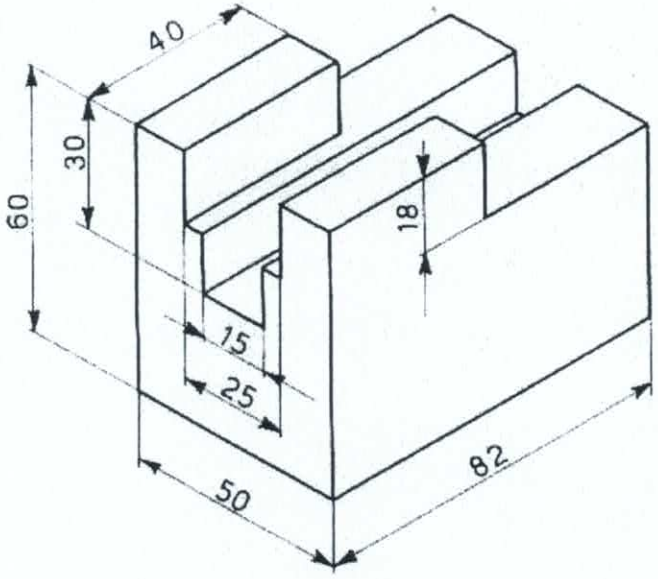
40
30
60
18
15
25
50
82

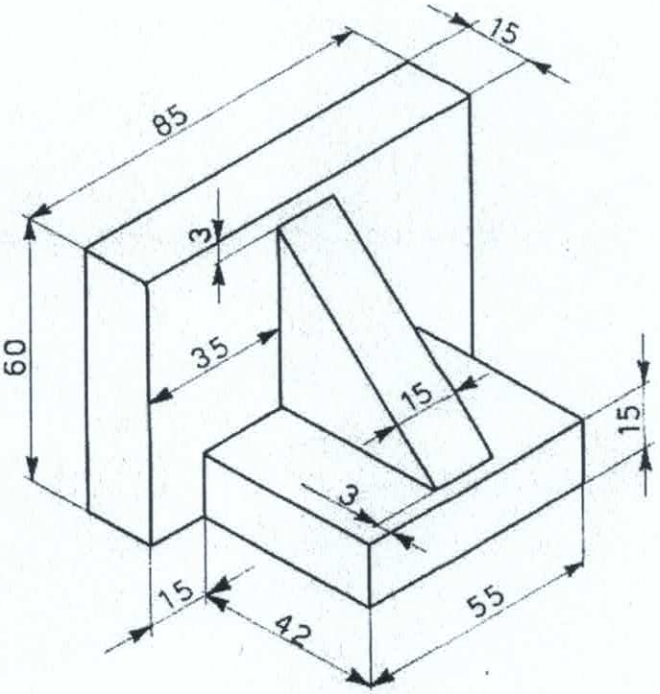
85
15
3
60
35
15
15
3
15
42
55

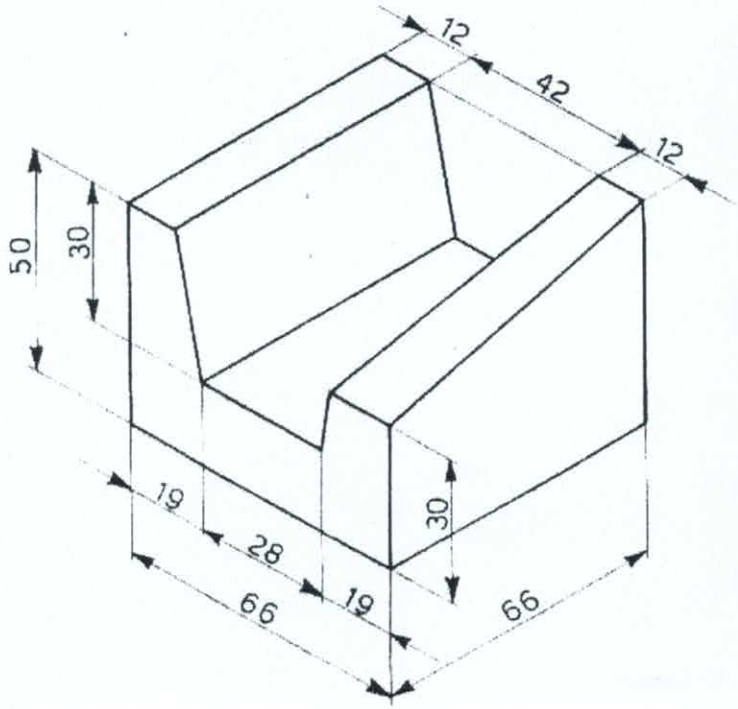
12
42
12
50
30
19
28
19
30
66
66

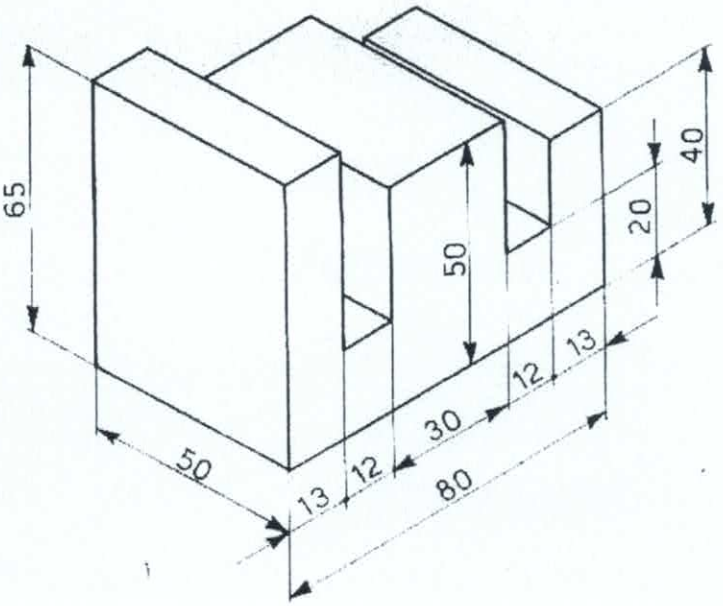
65
40
20
50
12
13
30
50
13
12
80

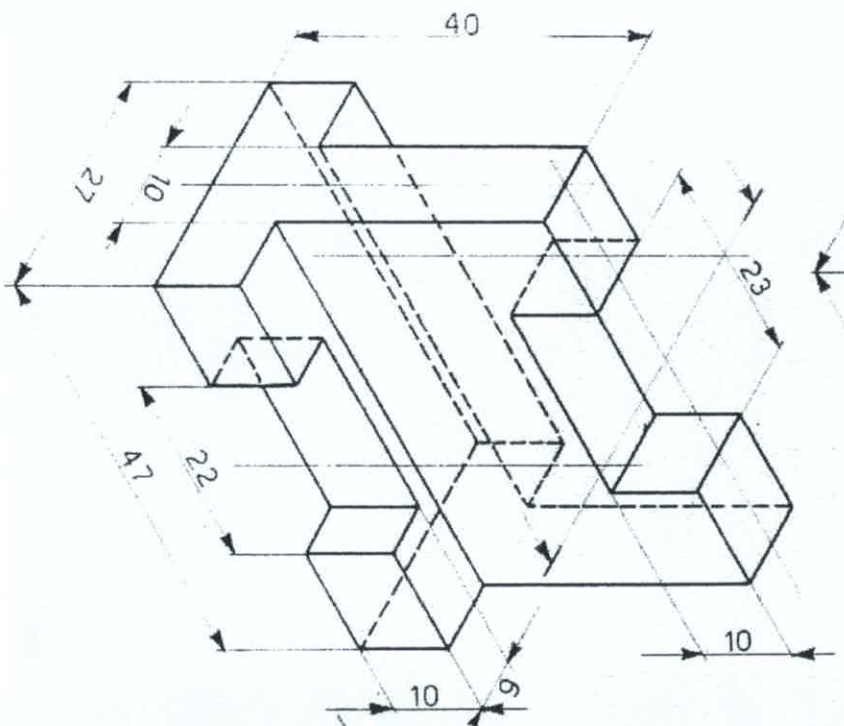
40
27
10
23
47
22
10
9
10

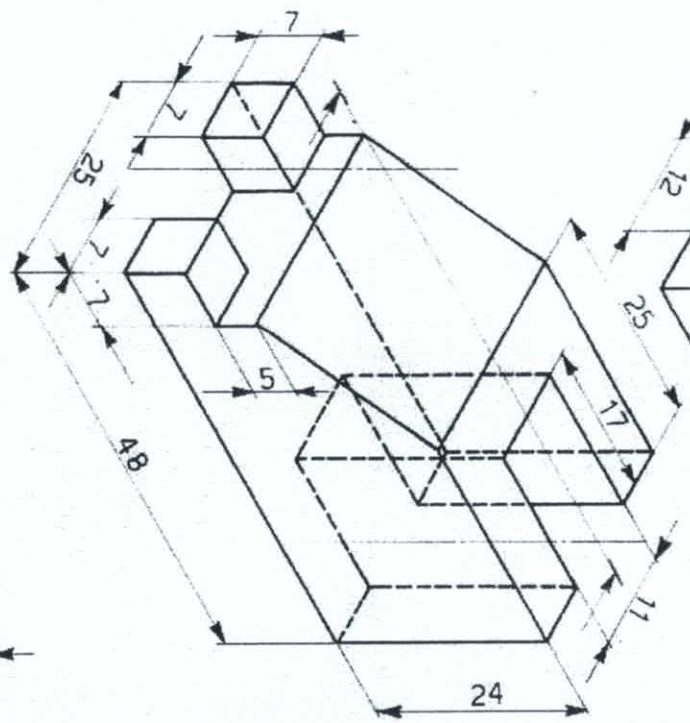
7
7
25
7
7
5
48
17
11
24

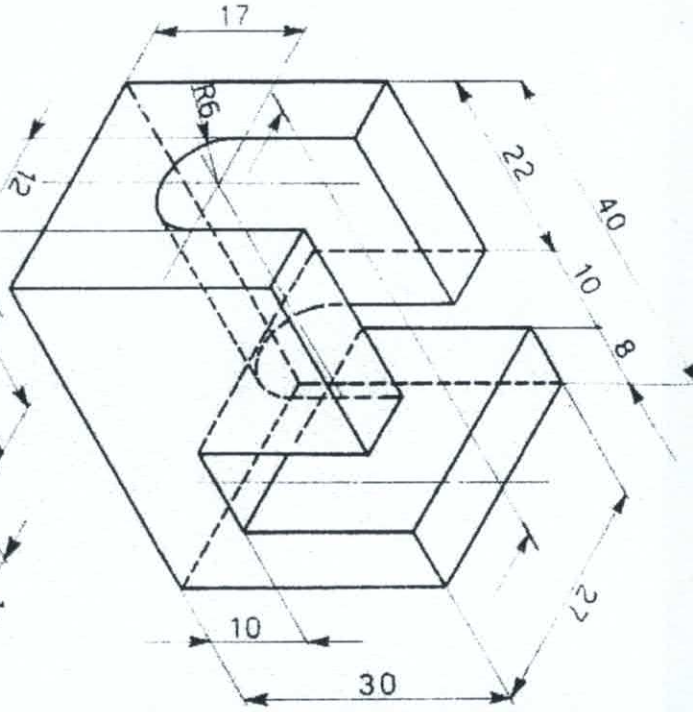
17
R6
12
22
40
10
8
25
10
30
22

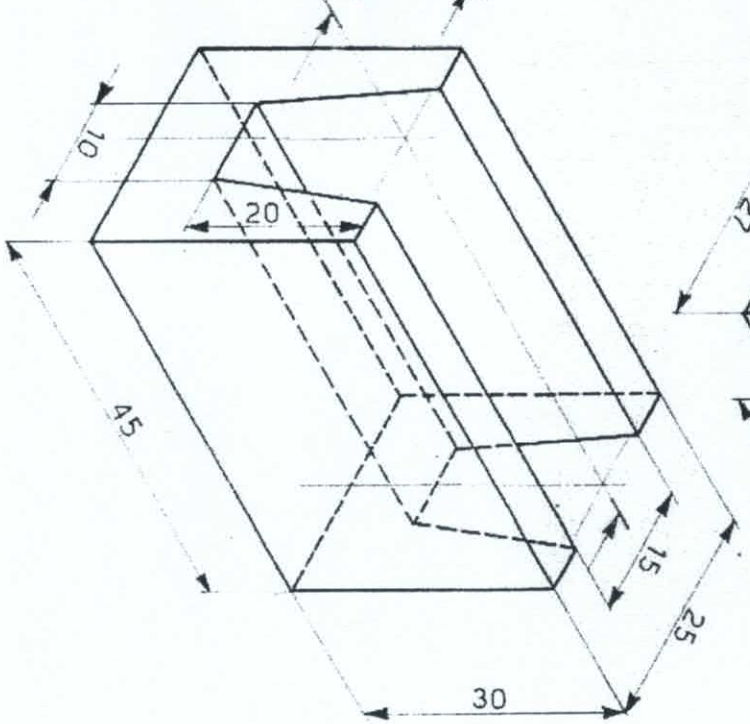
10
20
45
15
25
30

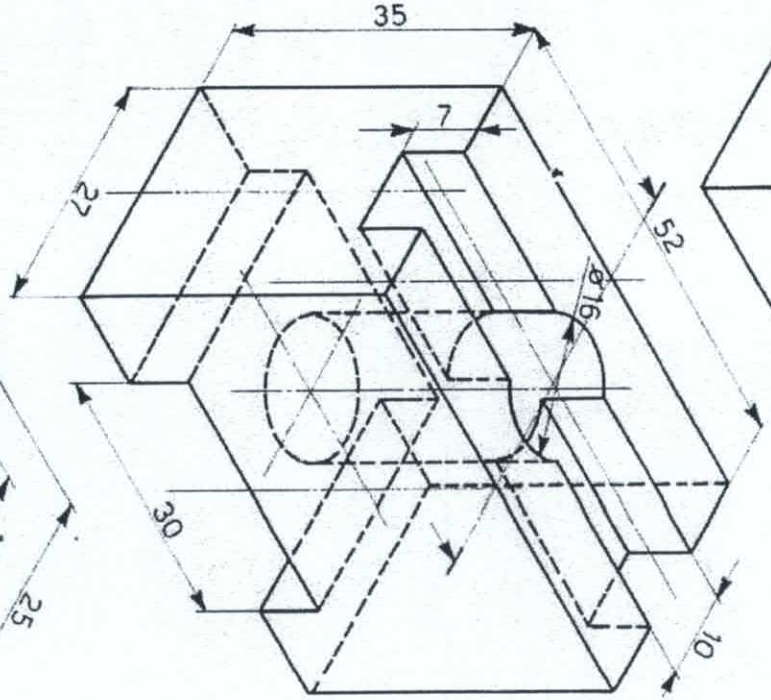
35
7
22
52
⌀16
30
10

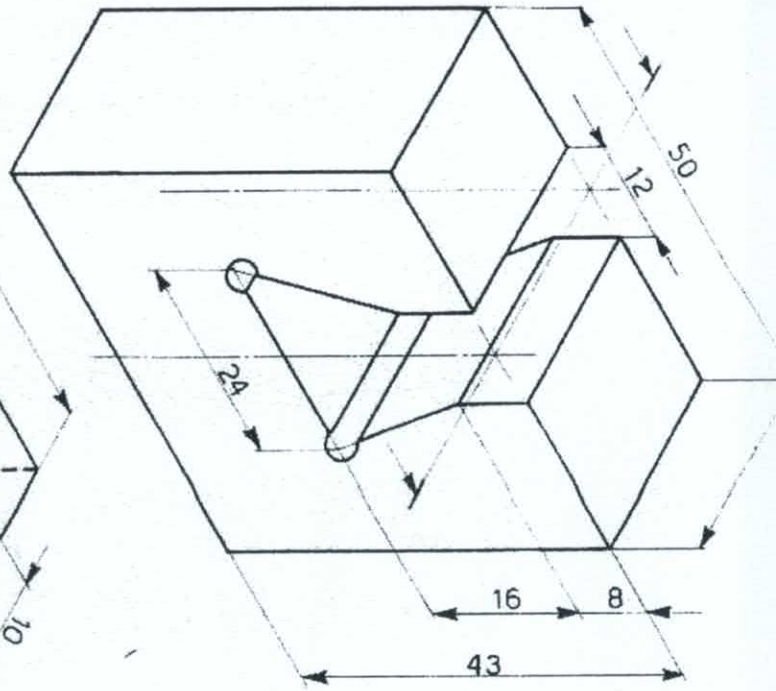
50
12
24
16
8
43

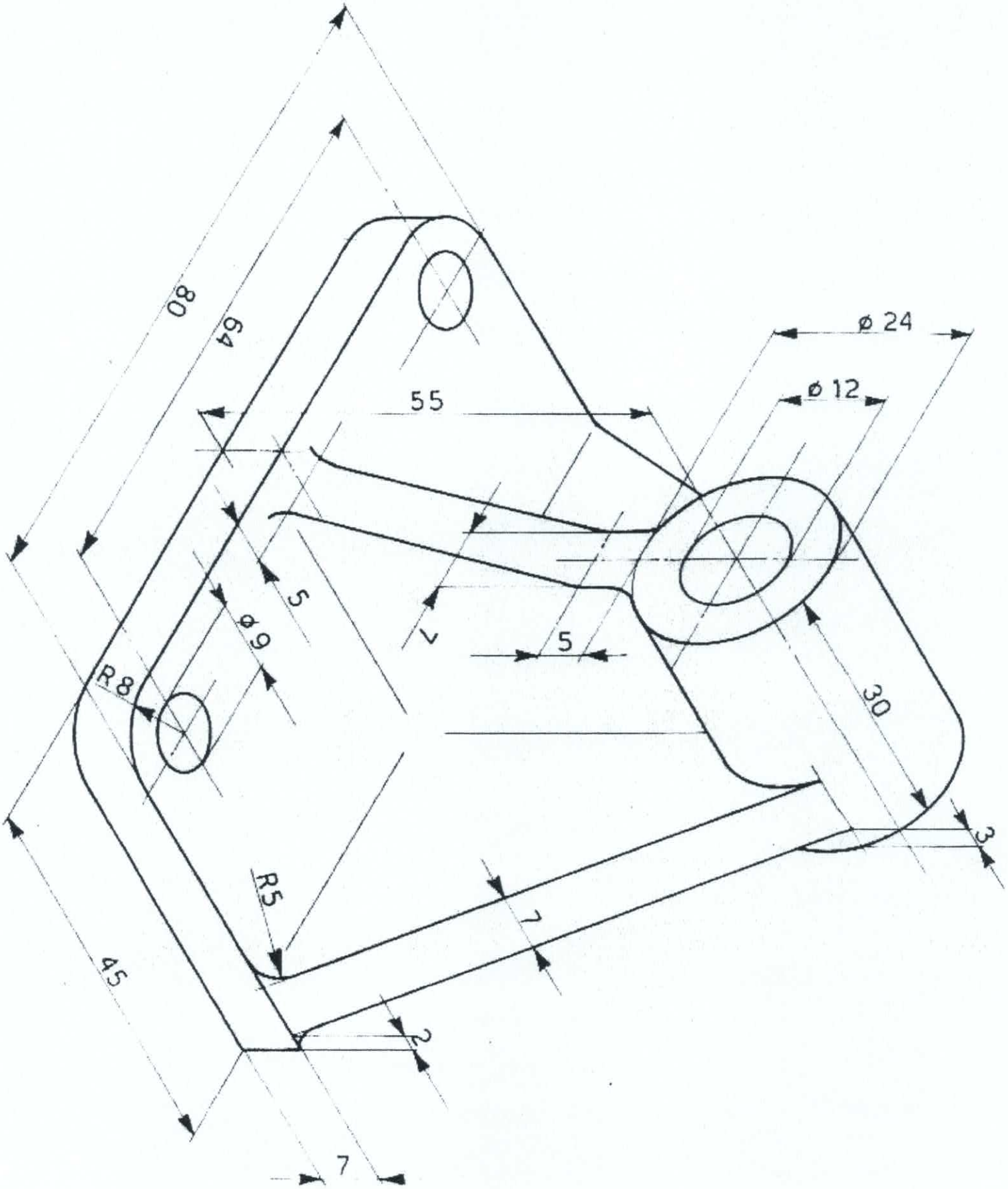
80
64
55
ø 24
ø 12
5
ø 9
R8
7
5
30
3
R5
7
45
2
7

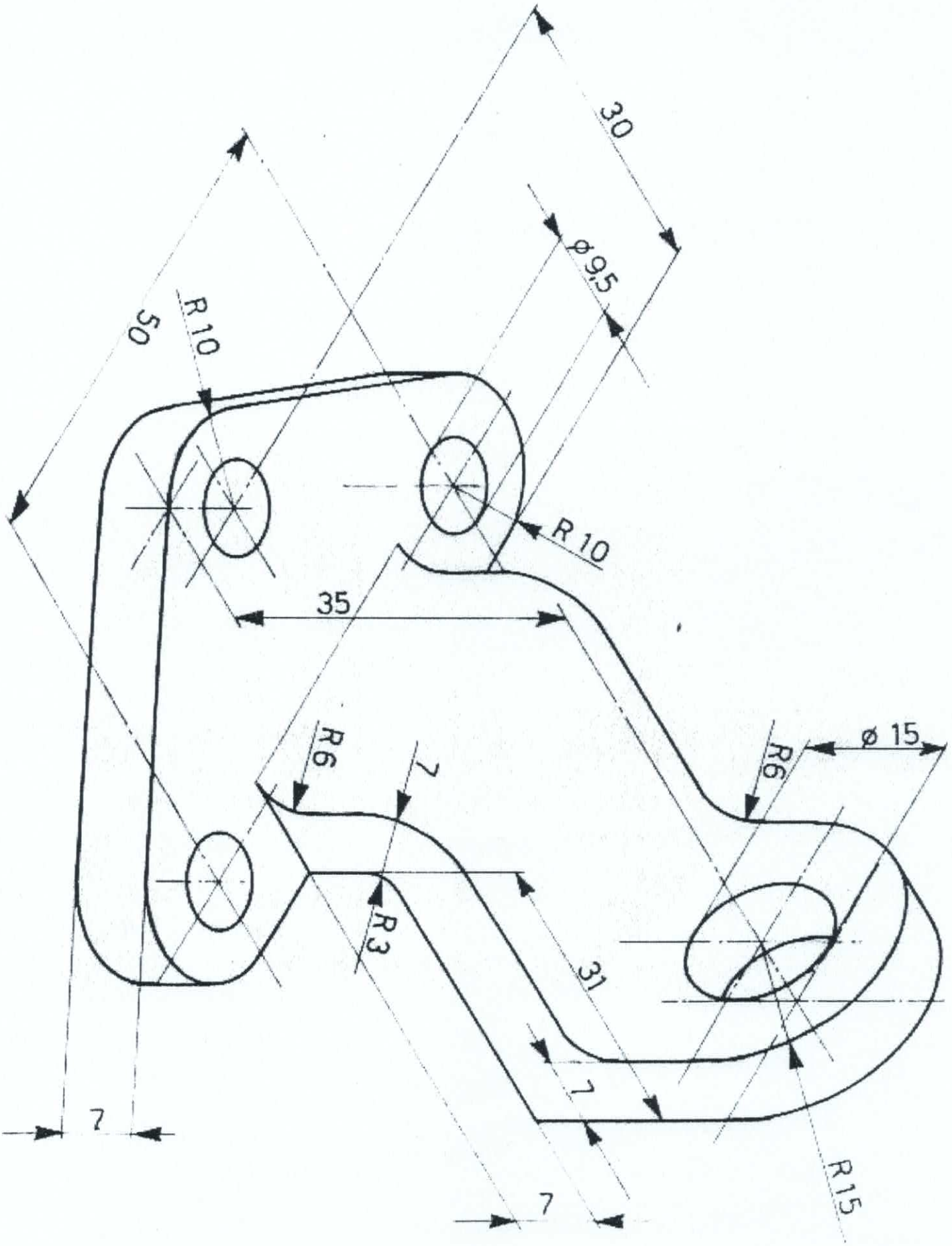
50
R 10
30
ø 9,5
R 10
35
R6
7
R3
31
7
7
7
R6
ø 15
R15

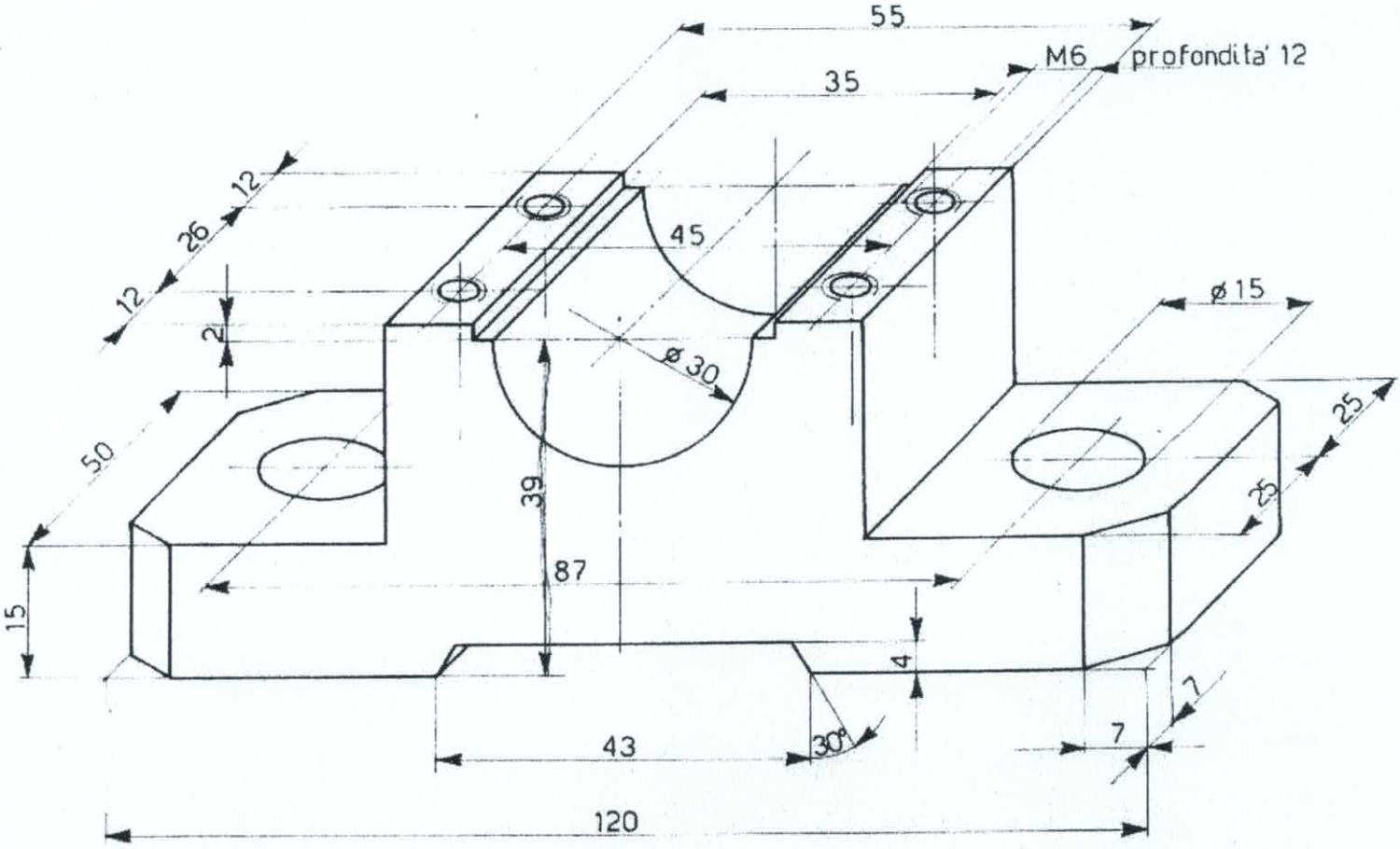
55
35
M6 profondita' 12
12
26
12
2
45
ø 30
ø 15
50
39
87
25
25
15
4
7
7
43
30°
120

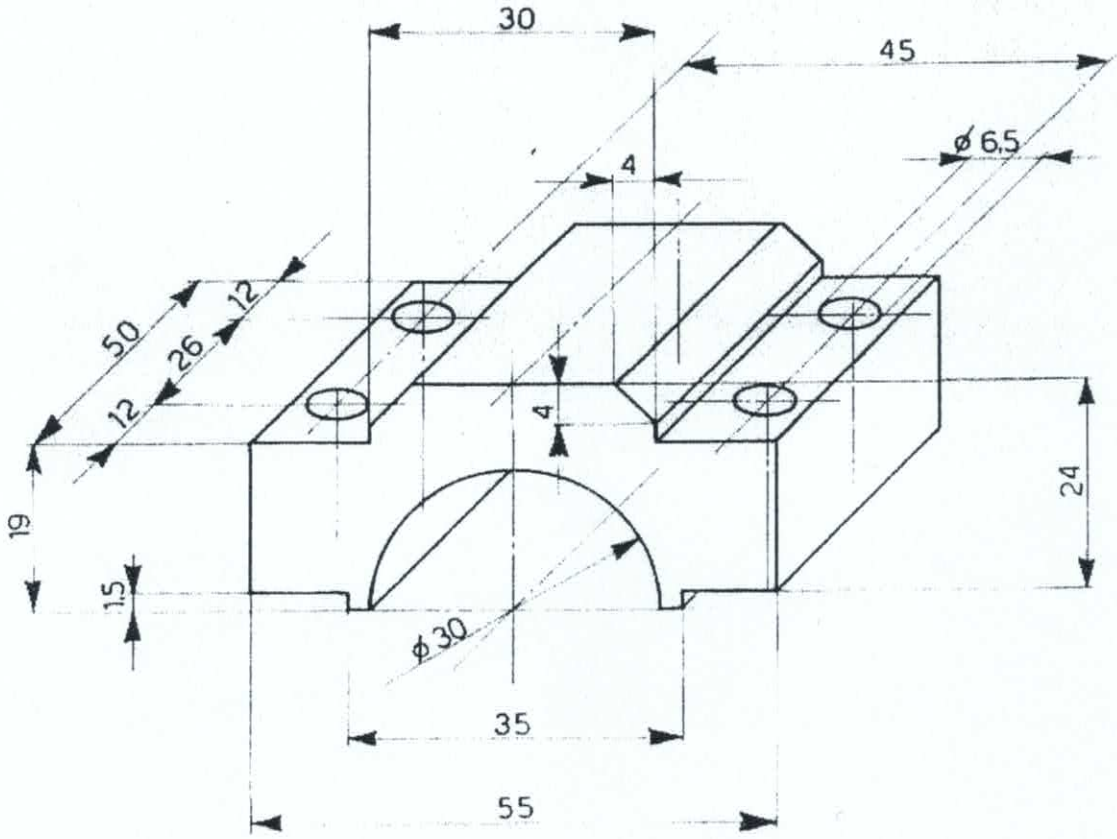
30
45
ø 6.5
4
50
12
26
12
4
24
19
1.5
ø 30
35
55

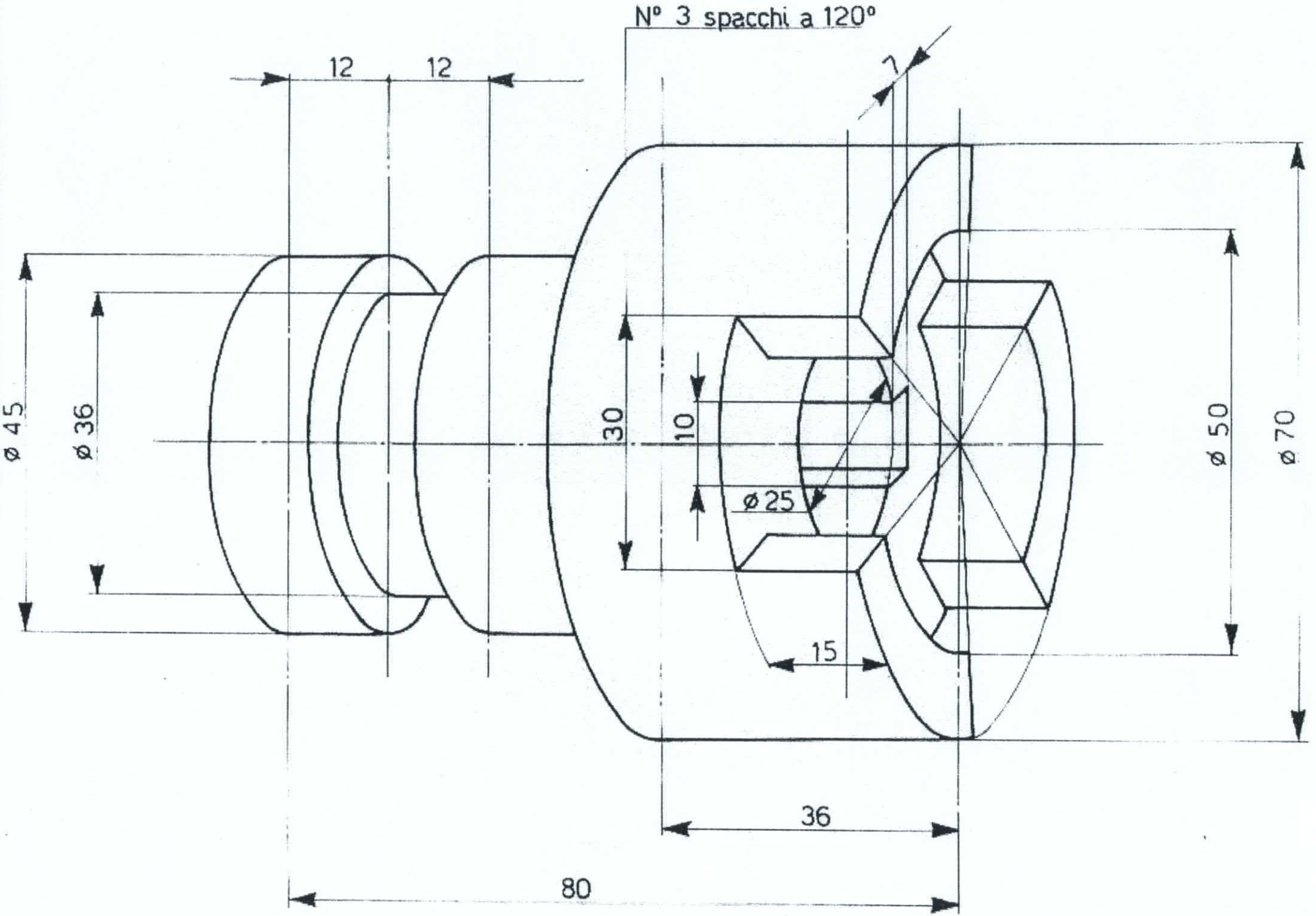
N° 3 spacchi a 120°
12
12
7
ø 45
ø 36
30
10
ø 25
15
ø 50
ø 70
36
80

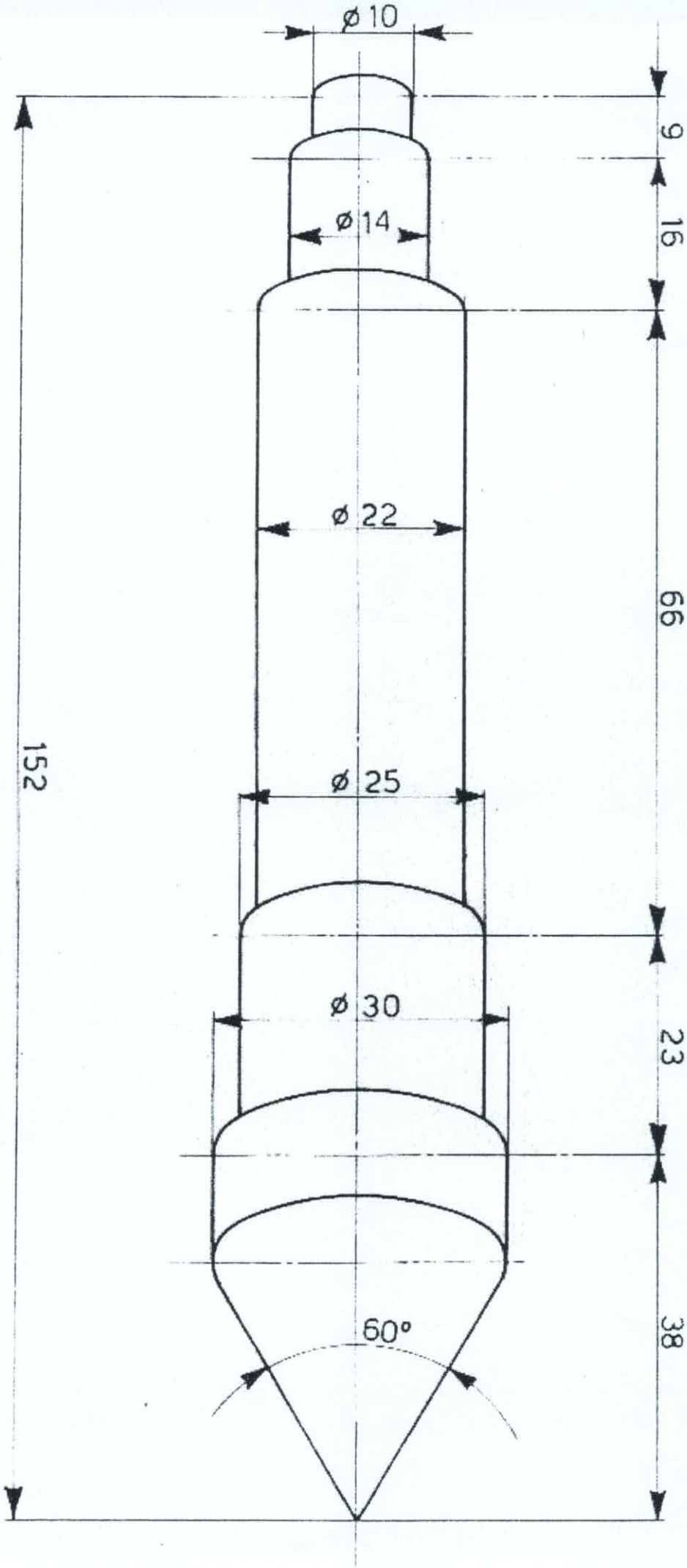
ø 10
9
ø 14
16
ø 22
66
152
ø 25
ø 30
23
60°
38

100
25
400
20
120
14
14
ø150
ø210
ø40
ø30
R20
ø240
45
36
20
3
ø100
ø120
ø160
ø195
ø240