Esercitazione n.4

Modellazione in CATIA V5 - Assembly design

Generare i codici e la struttura di prodotto (Product Breakdown Structure - PBS) dell'assieme in Fig. 1. Modellare i componenti e l'assieme con approccio di modellazione ritenuto opportuno. Per i componenti standard utilizzare il catalogo di CATIA. Gli elementi unificati che non sono presenti nel catalogo standard possono essere sostituiti, se possibile, con elementi simili. Le quote indicate nella traccia sono espresse in pollici

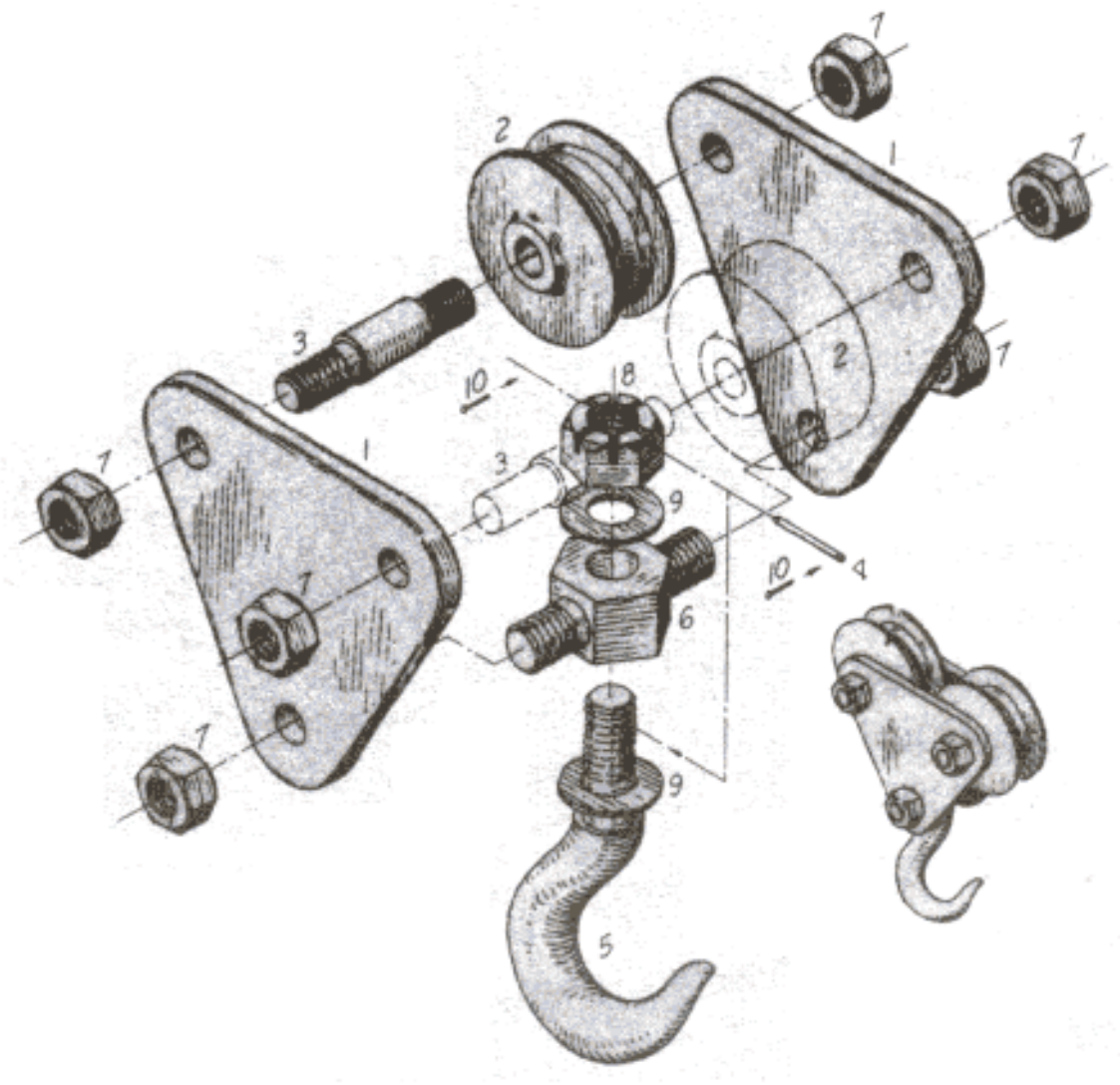

Prof. Domenico Marzullo, PhD
Email: dmarzullo@units.it
Tel.:0405583819

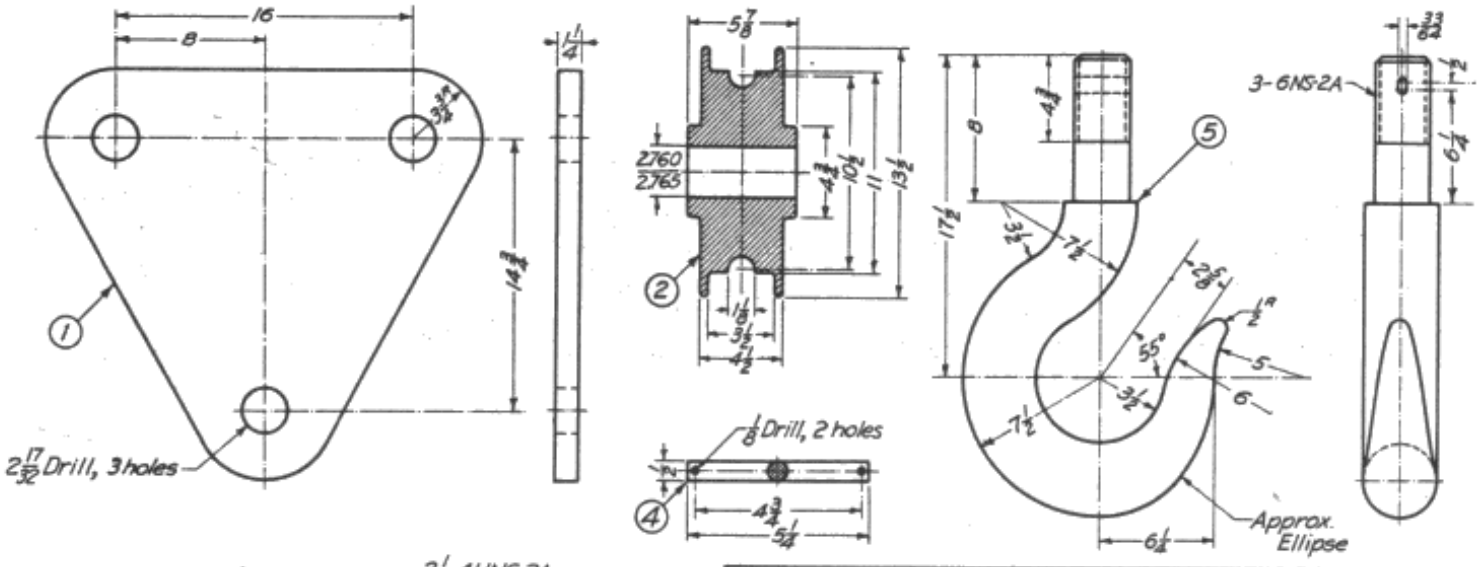

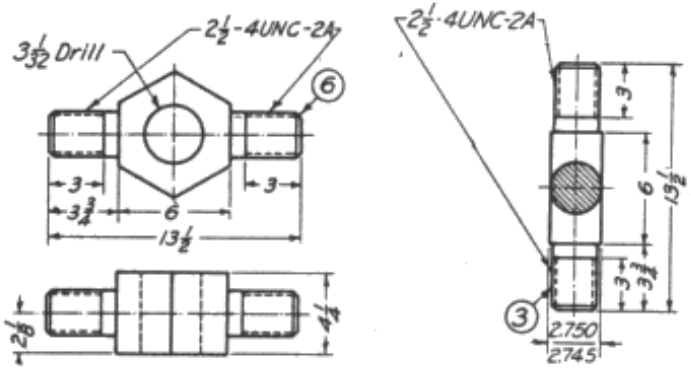

PC. NO.	NAME	QUAN.	NOTES
1	SIDE PLATE	2	S.A.E.-1030-PLATE
2	PULLEY	2	" 1020-CASTING
3	PULLEY PIN	2	" 1045-FORGING
4	NUT LOCK PIN	1	" 1030-CR
5	CRANE HOOK	1	" 3140-FORGING
6	HOOK TRUNION	1	" 1045 "
7	SEMIFIN HEX NUT	6	2 1/2-4UNC-2B
8	HEX SLOTTED NUT	1	3-6NS-2B
9	WASHER	2	3" HEAVY
10	COTTER PIN	2	NO. 11 × 1" LONG

N.B. La disposizione delle quote e le rappresentazioni mostrate in figura <u>non rispettano necessariamente le norme e la buona prassi del disegno tecnico</u>. Pertanto l'allievo non dovrà considerarle come modello per la corretta esecuzione della prova.

Prof. Domenico Marzullo, PhD
Email: dmarzullo@units.it
Tel.:0405583819