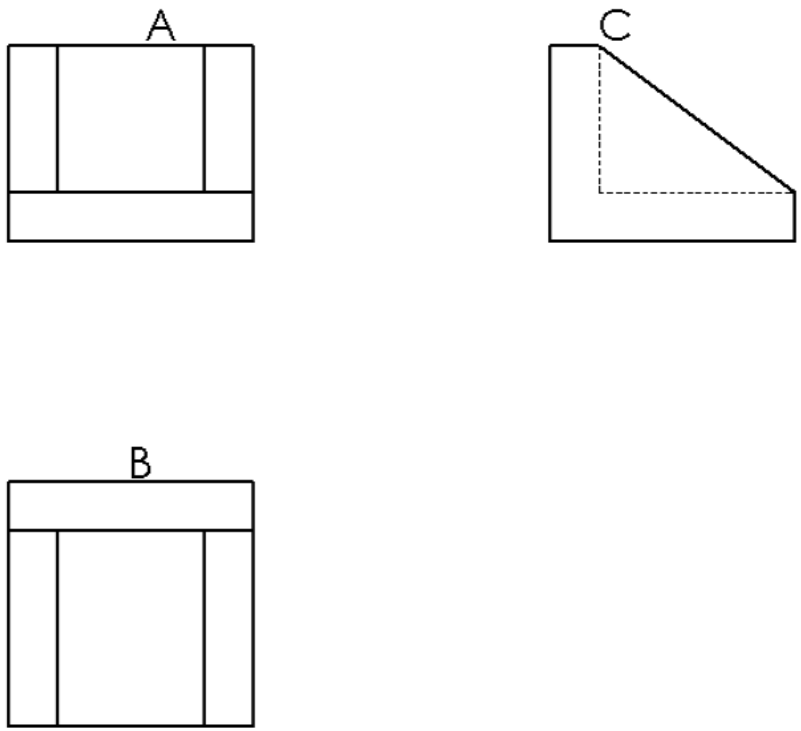

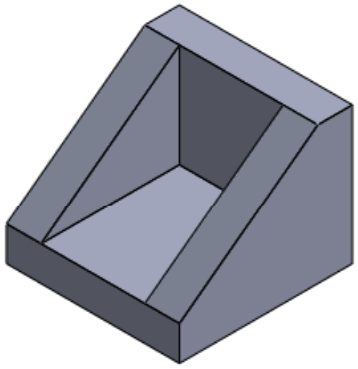

Es_1_5

A3